HAKA 37/50G

Données techniques
Situation 09/2023

Données techniques	raccordé directement à la cheminée		avec masse accumulante supplémentaire	
	Coupole en fonte	**Échangeur de chaleur**	**Coupole en fonte**	**Adaptateur en fonte**
Cote énergétique	A	A+	A+	A+
Données de fonctionnement				
Puissance calorifique nominale	6 kW	9 kW	----	----
Rendement	> 80 %	> 80 %	----	----
Consommation de bois	1,8 kg/h	2,6 kg/h	6 kg	6 kg
Capacité d'accumulation totale de la chaleur	----	----	24 kW	24 kW
Émission de chaleur moyenne / durée de stockage [5]	----	----	2,4 kW / 8 h	2,4 kW / 8 h
Débit massique des fumées	6,1 g/s	7,5 g/s	20 g/s	20 g/s
Tirage minimal nécessaire	12 Pa	12 Pa	12 Pa	15 Pa
Consommation d'air pour la combustion	20 m^3/h	25 m^3/h	55 m^3/h	55 m^3/h
Température moyenne des gaz de combustion mesurée				
A la sortie du foyer	232 °C	255 °C	414 °C	423 °C
Après 4 m de modules d'accumulation KMS 300 [1]	----	----	181 °C	----
Après 5 anneaux d'accumulation de Ø440mm	----	----	----	242 °C
Répartition de la chaleur				
Corps du foyer	74–84 %	74–84 %	40 %	34 %
Porte en verre (simple / double)	26 / 16 %	26 / 16 %	26 / 16 %	26 / 16 %
Masse d'accumulation supplémentaire	----	----	34–44 %	40–50 %
Données pour construction (avec grille)				
Section minimale de la grille évacuation d'air de convection / grille alimentation	600 / 700 cm^2	900 / 1050 cm^2	900 / 1050 cm^2	900 / 1050 cm^2
Distances minimales aux surfaces isolantes / au sol	80 / 0 mm		80 / 0 mm	
Isolation de référence isolation thermique [2] plafond / mur arrière / murs latéraux / sol	120 / 80 / 80 / 0 mm		120 / 80 / 80 / 0 mm	
Isolant de remplacement en silicate de calcium [3] plafond / mur arrière / murs latéraux / sol	90 / 60 / 60 / 0 mm		90 / 60 / 60 / 0 mm	
Données pour la construction sans grille d'aération (grille alternative aussi)				
Surface rayonnante minimale [4]	selon TROL		5 m^2	
Distances minimales aux surfaces isolantes / au sol	80 / 20 mm		80 / 20 mm	
Isolation de référence isolation thermique [2] plafond / mur arrière / murs latéraux / sol	160 / 100 / 100 / 20 mm		160 / 100 / 100 / 20 mm	
Isolant de remplacement en silicate de calcium [3] plafond / mur arrière / murs latéraux / sol	120 / 75 / 75 / 20 mm		120 / 75 / 75 / 20 mm	
Informations techniques générales				
Poids total / poids du revêtement	circa 183 / 78 kg		circa 183 / 78 kg	
Surface sol chambre de combustion (L x P)	305 x 355 mm			
Raccordement pour apport d'air frais pour la combustion	Ø 150 mm			
Utilisé dans une construction étanche	approprié			
Testé conformément à la norme	EN 13229			
Respecte les valeurs	1. BImSchV (Stufe2), 15a BVG			

1 Les données correspondent à un exemple de calcul! Pour un calcul du système KMS, les appareils sont créés dans le programme de calcul Ortner
2 Laine minérale d'isolation de référence selon AGI-Q 132
3 Exemple SkamoEnclousure Board 225 kg/m^3
4 Valeur moyenne liée à la durée de stockage. En fonction des propriétés du matériau et de l'épaisseur du bâtiment. Puissance calorifique spécifique moyenne = circa 500 W/m^2
5 Fonctionnement en accumulation, une quantité de bois déposée pour la durée de l'accumulation, en cas de construction fermée et de rendement > 80%

HAKA 37/50G

Données techniques
Situation 09/2023

HAKA 37/50G grand foyer échangeur de chaleur en acier verticalement / Raccordement cheminée 45°

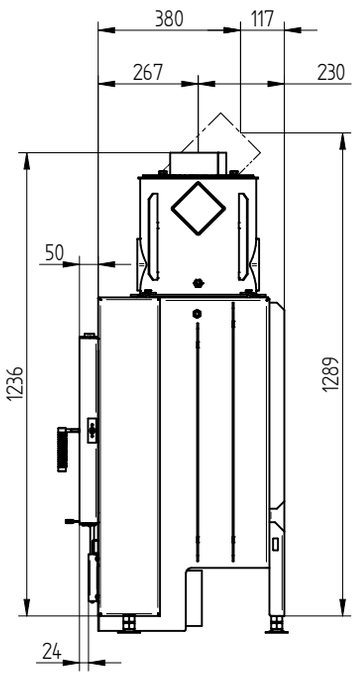

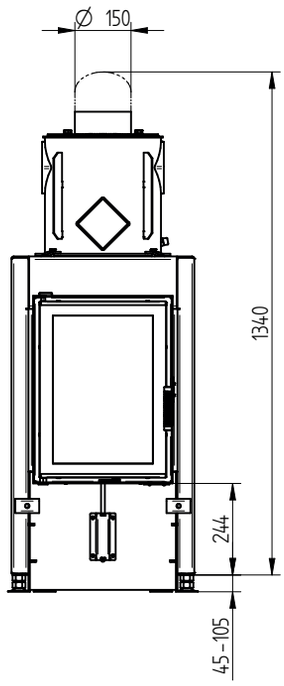

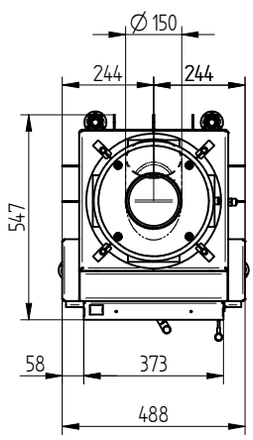

HAKA 37/50G grand foyer coupole fonte

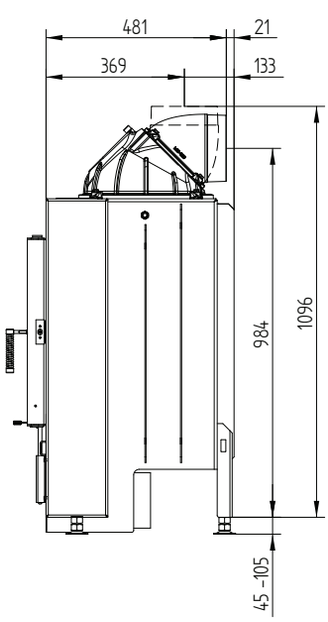

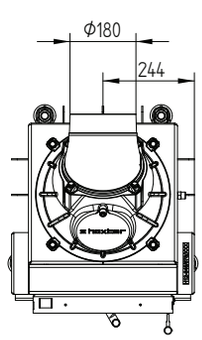

M 1:20

HAKA 37/50G

Données techniques
Situation 09/2023

HAKA 37/50G grand foyer accumulateur superieur

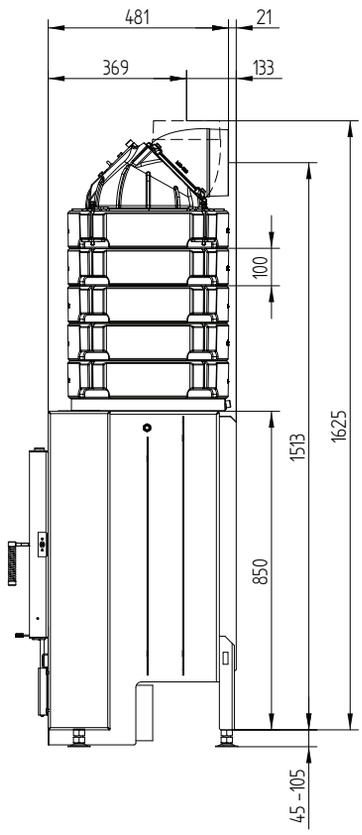

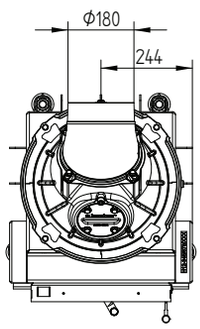

Cadre écran 37/50 battant 4 côtés 50 mm 1 x 90° / Raccordement d'air frais

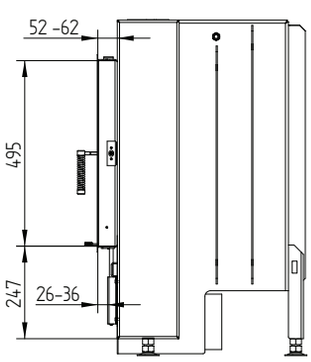

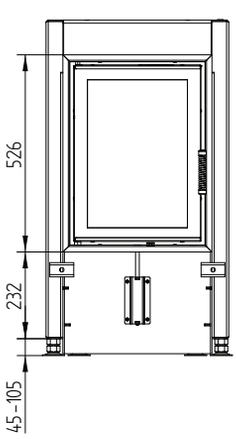

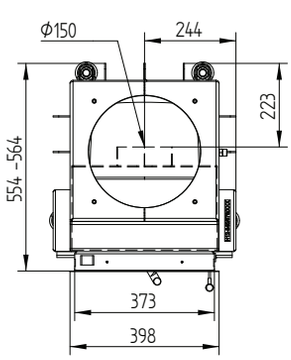

M 1:20

HAKA 37/50G

Données techniques
Situation 09/2023

Cadre écran 37/50 battant 4 côtés 80 mm 2 x 45° / Pieds

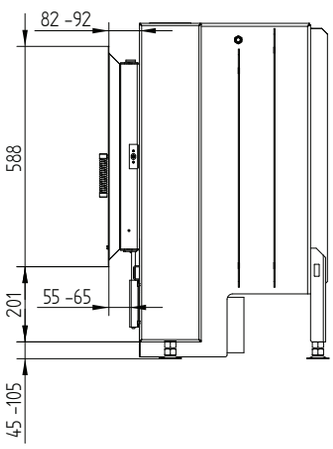

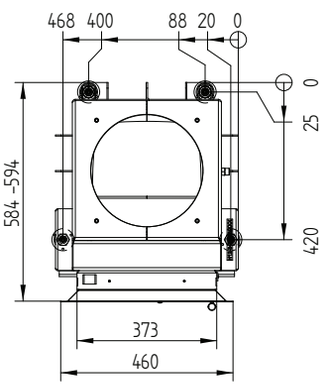

Cadre de porte 90 mm

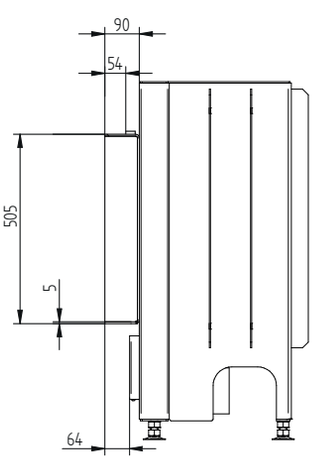

M 1:20