# HAKA 78/57a

**Données techniques**
Situation 09/2023

| Données techniques | raccordé directement à la cheminée | | avec masse accumulante supplémentaire | |
|---|---|---|---|---|
| | **Coupole en fonte** | **Échangeur de chaleur** | **Coupole en fonte** | **Adaptateur en fonte** |
| Cote énergétique | A+ | A+ | A+ | A+ |
| **Données de fonctionnement** | | | | |
| Puissance calorifique nominale | 8 kW | 12 kW | ---- | ---- |
| Rendement | > 80 % | > 80 % | ---- | ---- |
| Consommation de bois | 2,4 kg/h | 3,7 kg/h | 5,5 kg | 5,5 kg |
| Capacité d'accumulation totale de la chaleur | ---- | ---- | 22 kW | 22 kW |
| Émission de chaleur moyenne / durée de stockage [5] | ---- | ---- | 2,2 kW / 8 h | 2,2 kW / 8 h |
| Débit massique des fumées | 8 g/s | 11 g/s | 20 g/s | 20 g/s |
| Tirage minimal nécessaire | 12 Pa | 12 Pa | 12 Pa | 15 Pa |
| Consommation d'air pour la combustion | 25 $m^3$/h | 35 $m^3$/h | 50 $m^3$/h | 50 $m^3$/h |
| **Température moyenne des gaz de combustion mesurée** | | | | |
| A la sortie du foyer | 230 °C | 275 °C | 386 °C | 392 °C |
| Après 3,6 m de modules d'accumulation KMS 300 [1] | ---- | ---- | 183 °C | ---- |
| Après 5 anneaux d'accumulation de Ø440mm | ---- | ---- | ---- | 229 °C |
| **Répartition de la chaleur** | | | | |
| Corps du foyer | 62–80 % | 62–80 % | 40 % | 35 % |
| Porte en verre (simple / double) | 38 / 20 % | 38 / 20 % | 38 / 20 % | 38 / 20 % |
| Masse d'accumulation supplémentaire | ---- | ---- | 22–40 % | 30–45 % |
| **Données pour construction (avec grille)** | | | | |
| Section minimale de la grille évacuation / grille alimentation d'air de convection | 900 / 1050 $cm^2$ | 1200 / 1400 $cm^2$ | 1200 / 1400 $cm^2$ | 1200 / 1400 $cm^2$ |
| Distances minimales aux surfaces isolantes / au sol | 80 / 0 mm | | 80 / 0 mm | |
| Isolation de référence isolation thermique [2] plafond / mur arrière / murs latéraux / sol | 140 / 100 / 100 / 0 mm | | 140 / 100 / 100 / 0 mm | |
| Isolant de remplacement en silicate de calcium [3] plafond / mur arrière / murs latéraux / sol | 110 / 80 / 80 / 0 mm | | 110 / 80 / 80 / 0 mm | |
| **Données pour la construction sans grille d'aération (grille alternative aussi)** | | | | |
| Surface rayonnante minimale [4] | selon TROL | | 4,5 $m^2$ | |
| Distances minimales aux surfaces isolantes / au sol | 80 / 20 mm | | 80 / 20 mm | |
| Isolation de référence isolation thermique [2] plafond / mur arrière / murs latéraux / sol | 190 / 140 / 140 / 20 mm | | 190 / 140 / 140 / 20 mm | |
| Isolant de remplacement en silicate de calcium [3] plafond / mur arrière / murs latéraux / sol | 140 / 110 / 110 / 20 mm | | 140 / 110 / 110 / 20 mm | |
| **Informations techniques générales** | | | | |
| Poids total / poids du revêtement | circa 250 / 113 kg | | circa 250 / 113 kg | |
| Surface sol chambre de combustion (L x P) | 705 x 305 mm | | | |
| Raccordement pour apport d'air frais pour la combustion | Ø 125 mm | | | |
| Utilisé dans une construction étanche | approprié | | | |
| Testé conformément à la norme | EN 13229 | | | |
| Respecte les valeurs | 1. BImSchV (Stufe2), 15a BVG, NS 3059 | | | |

1 Les données correspondent à un exemple de calcul! Pour un calcul du système KMS, les appareils sont créés dans le programme de calcul Ortner
2 Laine minérale d'isolation de référence selon AGI-Q 132
3 Exemple SkamoEnclousure Board 225 kg/$m^3$
4 Valeur moyenne liée à la durée de stockage. En fonction des propriétés du matériau et de l'épaisseur du bâtiment. Puissance calorifique spécifique moyenne = circa 500 W/$m^2$
5 Fonctionnement en accumulation, une quantité de bois déposée pour la durée de l'accumulation, en cas de construction fermée et de rendement > 80%

# HAKA 78/57a

**Données techniques**
Situation 09/2023

## HAKA 78/57a Allumage par l'extérieur

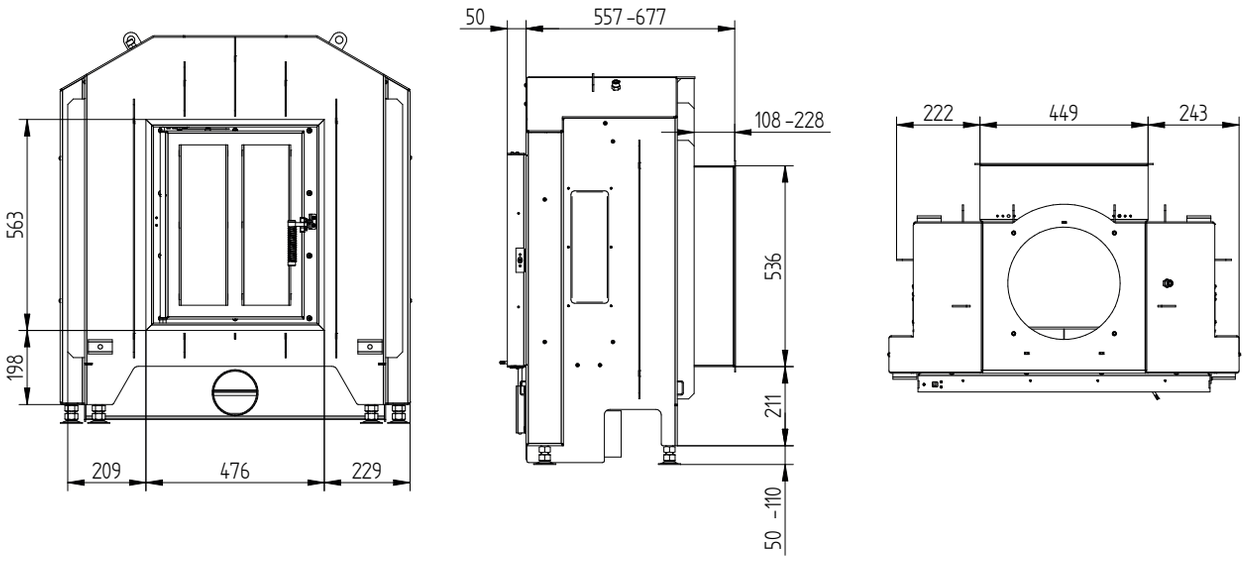


## HAKA 78/57a Allumage par l'extérieur échangeur de chaleur (EDC) en acier verticalement / raccordement cheminée 45°

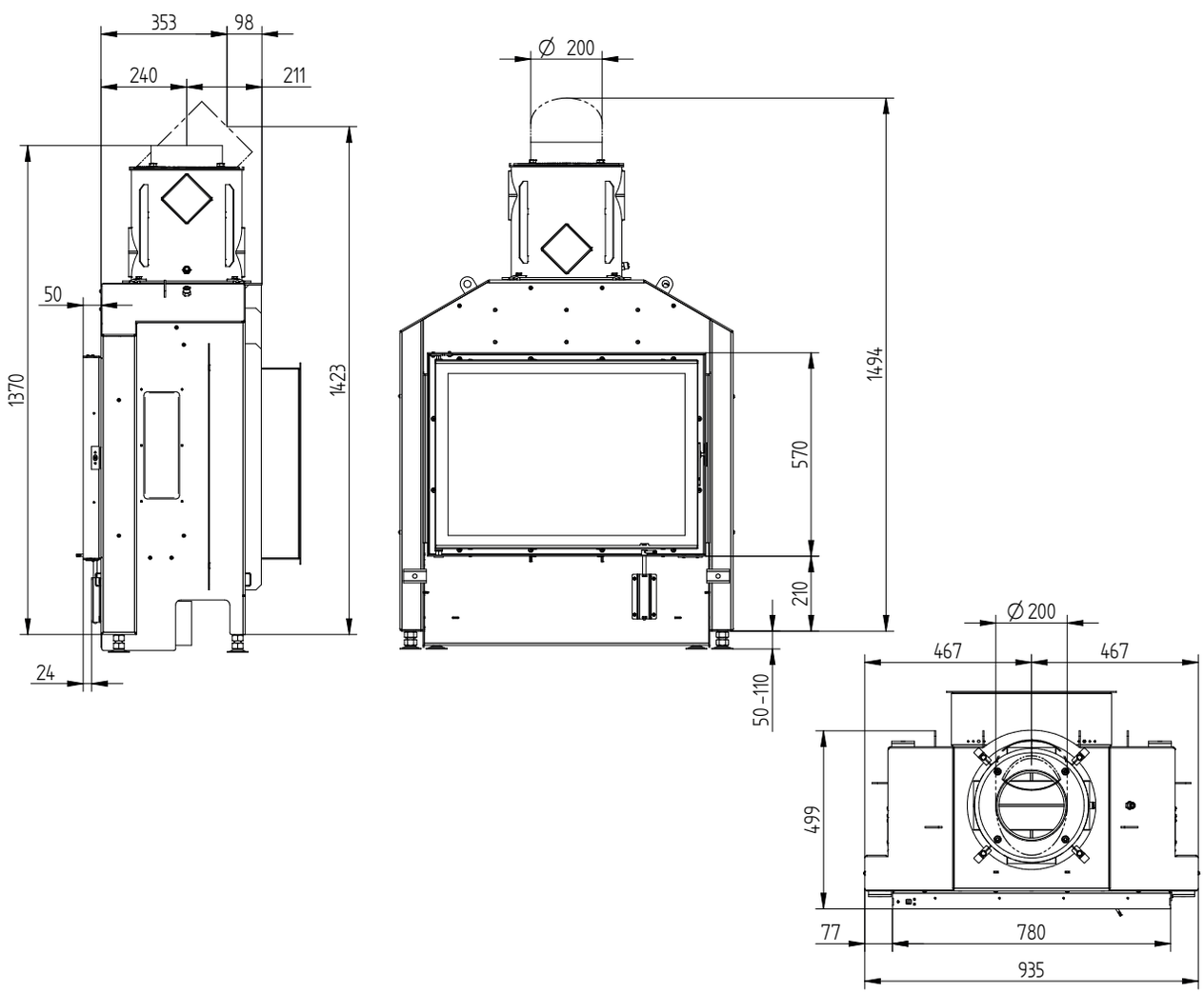


**M 1:20**

# HAKA 78/57a

**Données techniques**
Situation 09/2023

## HAKA 78/57a Allumage par l’extérieur coupole fonte

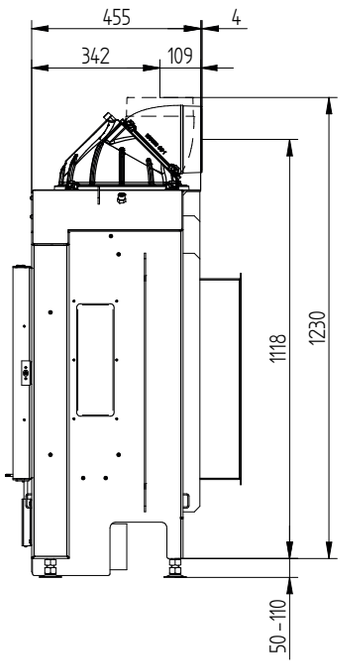


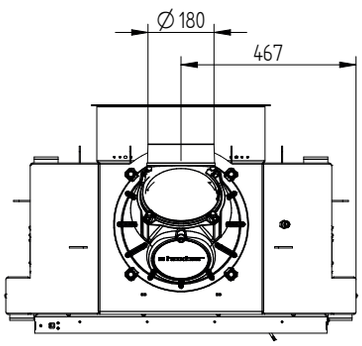


## HAKA 78/57a Allumage par l’extérieur accumulateur superieur

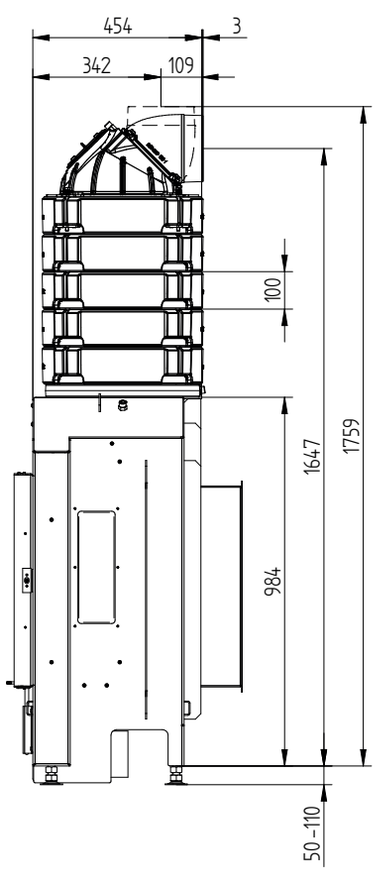


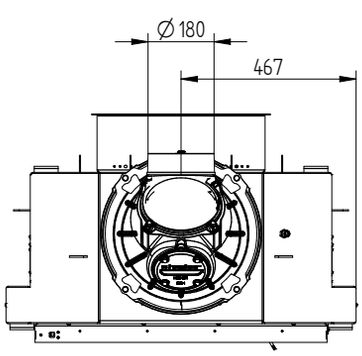


**M 1:20**

# HAKA 78/57a

**Données techniques**
Situation 09/2023

## Cadre écran 78/57 battant 4 côtés 50 mm 1 x 90° / Raccordement d'air frais

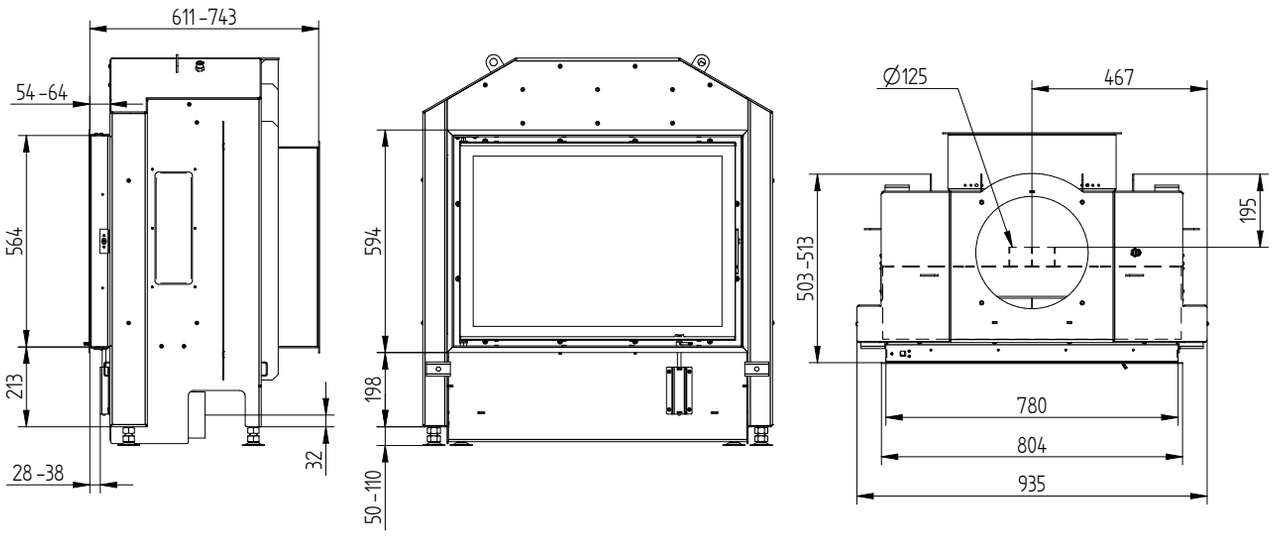


## Cadre écran 78/57 battant 4 côtés 80 mm 1 x 90°

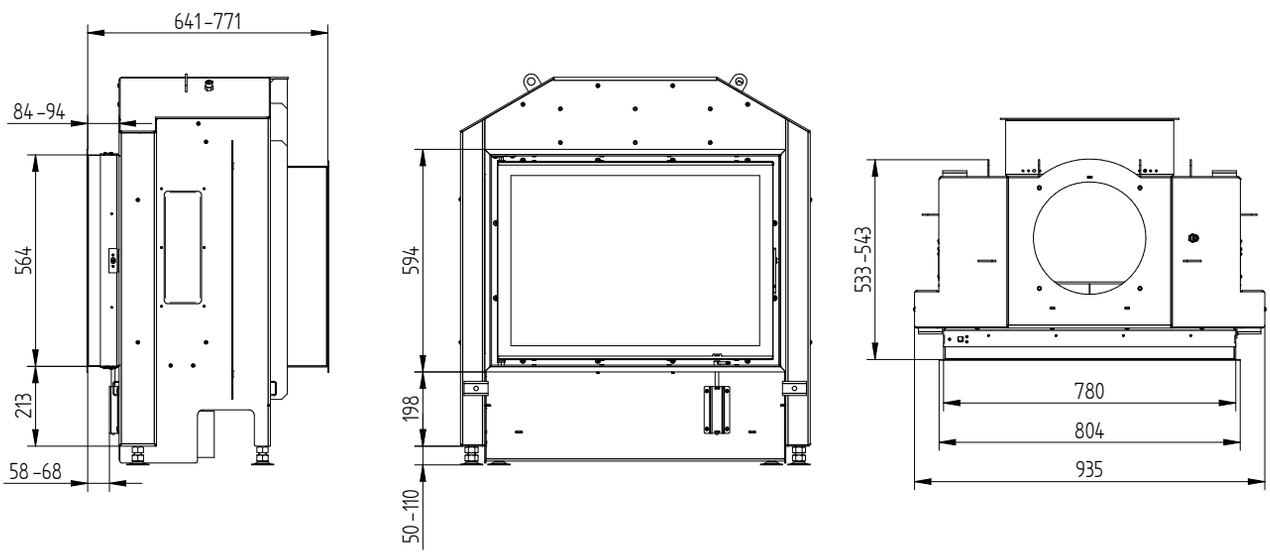


## Cadre de montage 78/57 battant 4 côtés 80 mm / Pieds

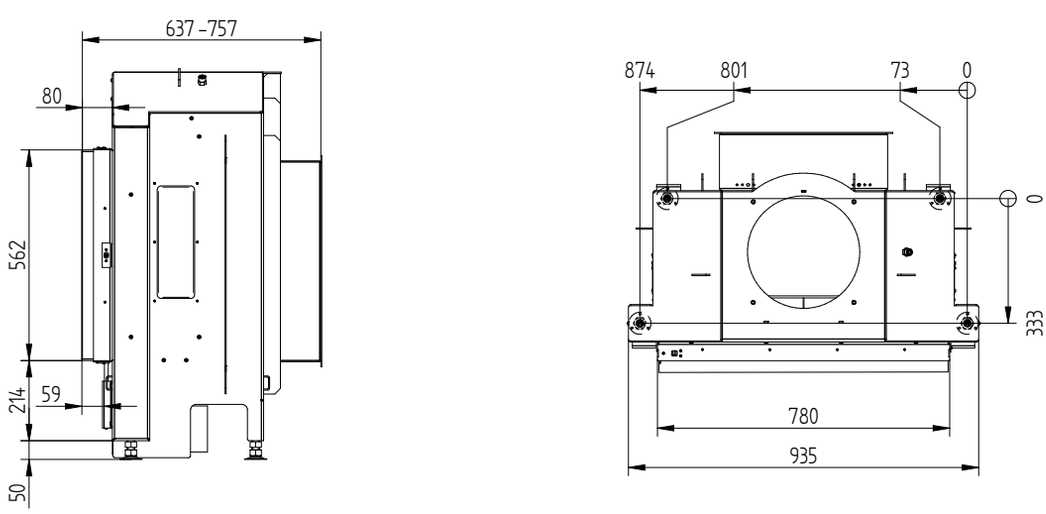


**M 1:20**